ウォールエアートランポリン【脱着式】テンプレート

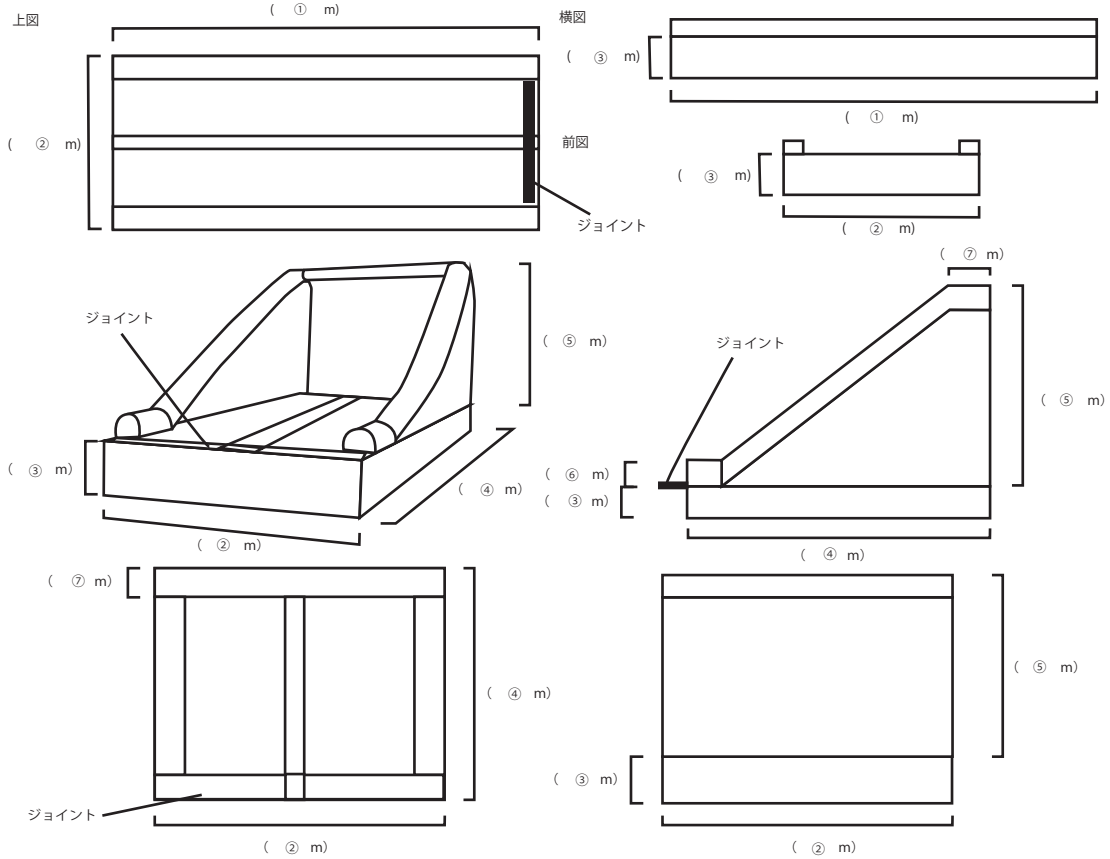

①サイズ指定　①奥行き（　　m）②横幅（　　m）③高さ（　　m）④壁床幅（　　m）⑤壁高さ（　　m）⑥壁柵高さ（　　m）⑦奥壁幅（　　m）

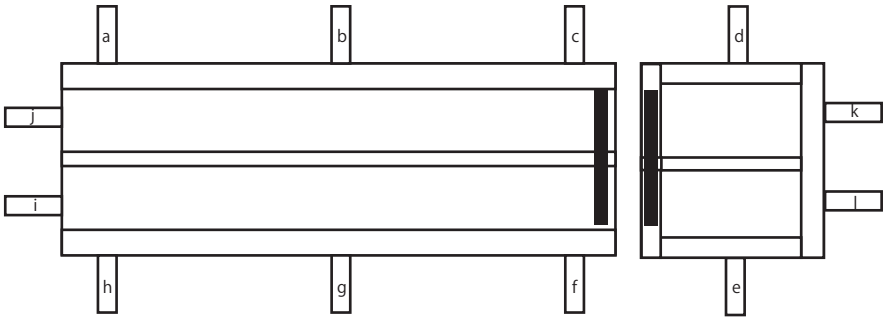

オプション：ベルクロ蓋

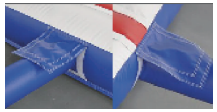

②送風口の箇所(送風口の数：　　個) a・b・c・d・e・f・g・h・i・j・k・l　（備考：　　）
オプション：送風口のベルクロ蓋　□無　□有　（蓋の数：　　個）

③セットの送風機（8m未満のモデル：700w　9m以上のモデル 950wが 1 機セットとなります）
オプション：追加台数（　　台）（　　wモデル）
オプション：送風機ランクアップ（　　w　→　　w）
※こちらのモデルは送風機が 2 機標準で付きます。

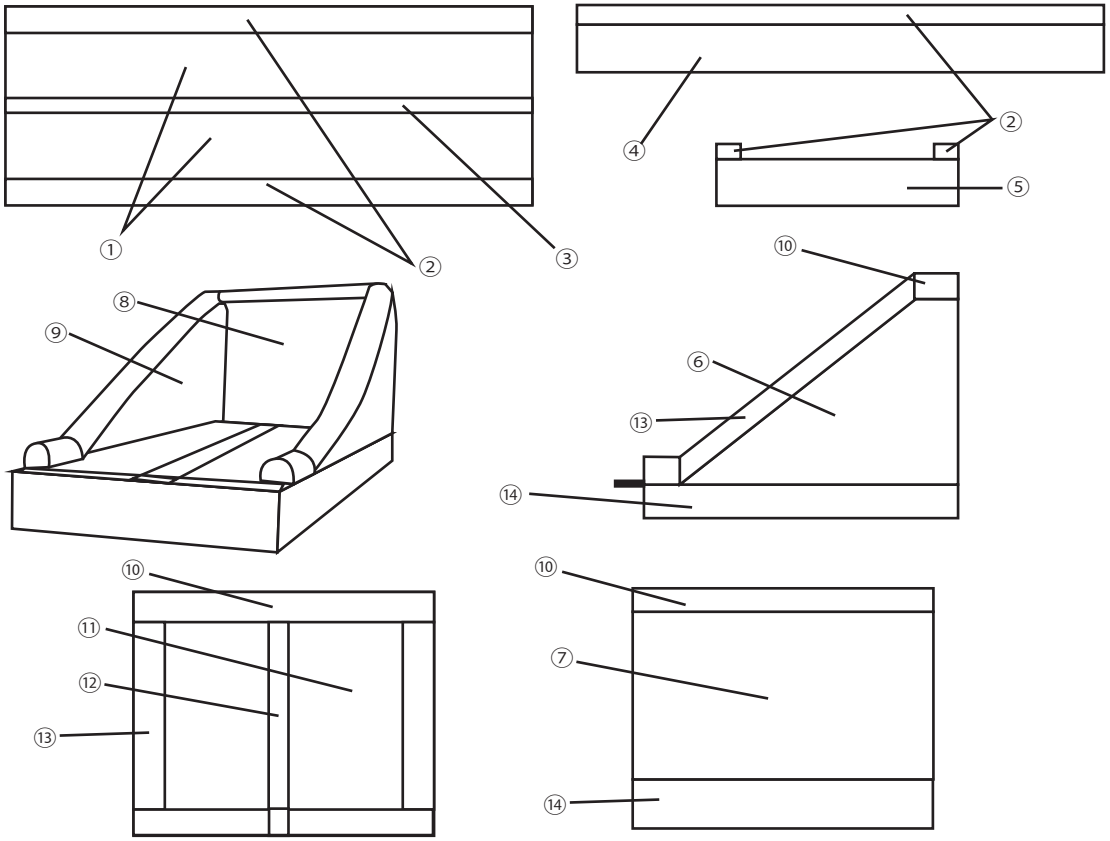

④カラー指定　①(　　)②(　　)③(　　)④(　　)⑤(　　)⑥(　　)⑦(　　)
⑧(　　)⑨(　　)⑩(　　)⑪(　　)⑫(　　)⑬(　　)⑭(　　)

⑤柵設置　　□有　□無（BASIC モデルは柵有となります。安全性の為、取付をお勧めします）

上記の内容にて、見積書の方を提示させて頂きます。

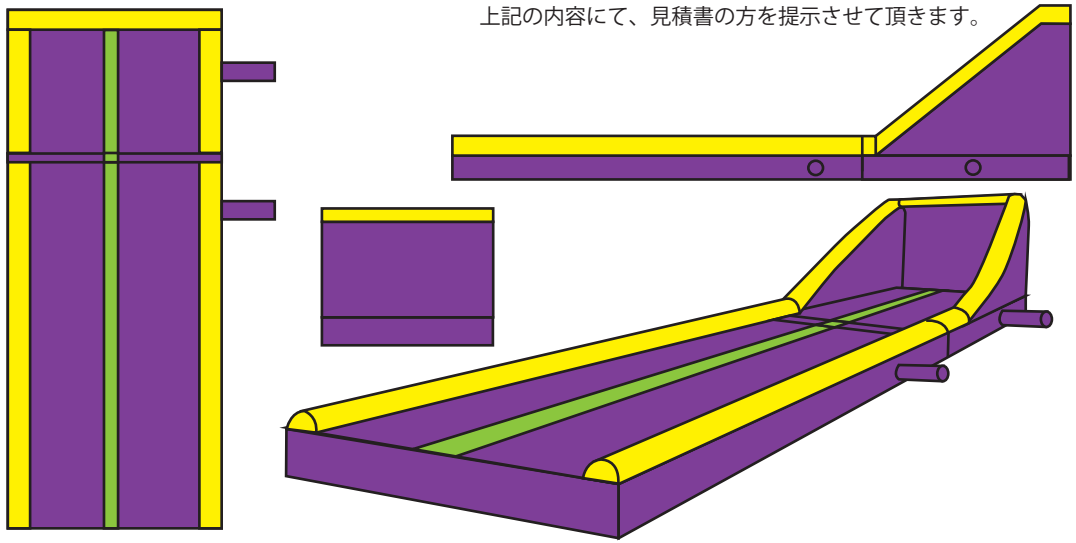

K’xizCommunication 株式会社（ケクシーズショップ・エアートランポリンドットコム）